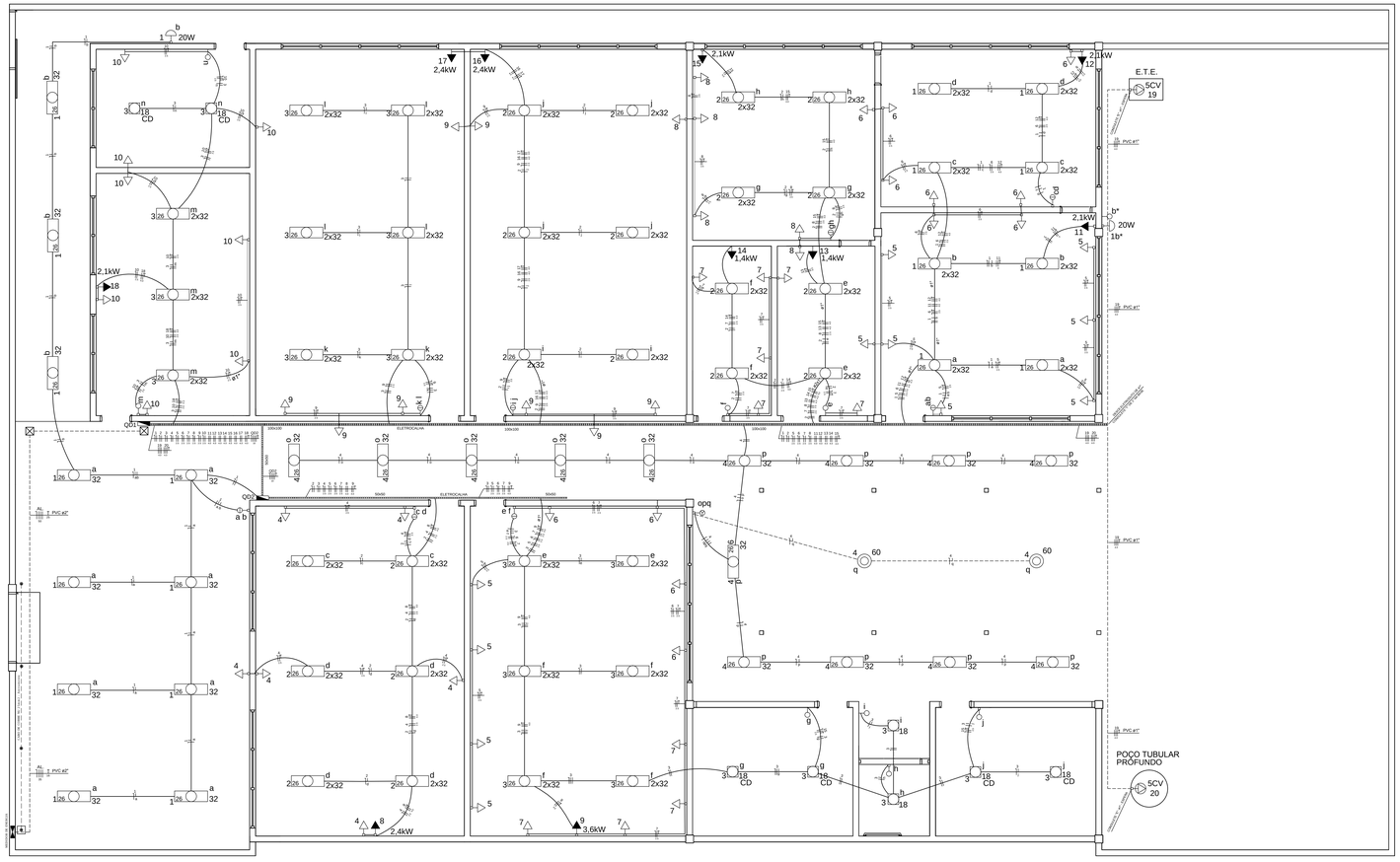

INSTALAÇÕES ELÉTRICAS
ESC. 1/50

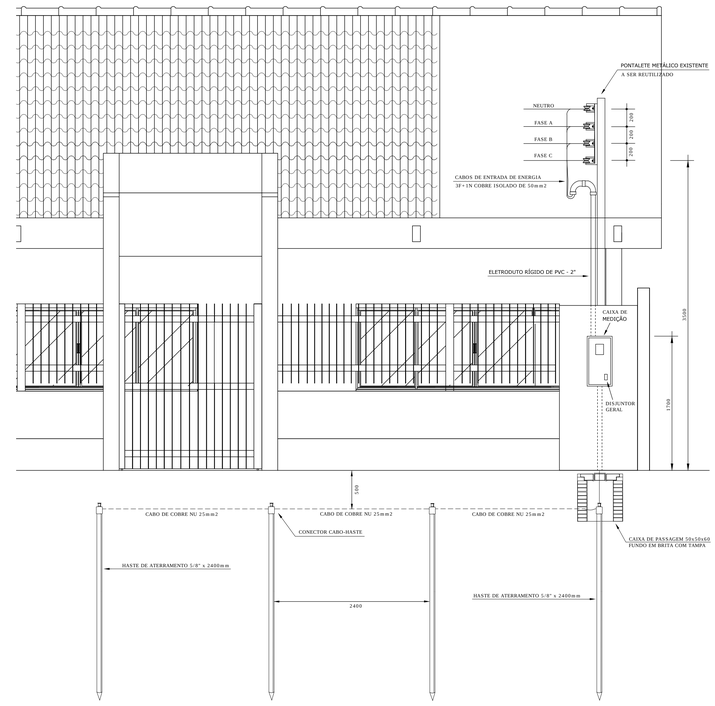

DETALHE DA ENTRADA DE ENERGIA
ESC.: 1/25

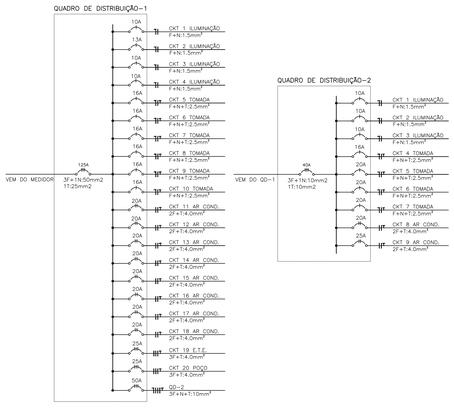

DIAGRAMAS UNIFILARES DOS QUADROS
SEM ESCALA

QUADRO DE DISTRIBUIÇÃO 1

CIRCUITO	LÂMPADAS (W)		TOMADAS (W) TUG		TOMADAS (W) TUE			POTÊNCIA (W)	FATOR DE POTÊNCIA	POTÊNCIA (VA)	FATOR DE DEMANDA	DEMANDA (VA)	TENSÃO (V)	CORRENTE (A)	CONDUTOR (mm2)	DISJUNTOR (A)	TIPO	POTÊNCIA POR FASE (VA)		
	18	32	100	1400	2100	2400	3600											A	B	C
1		16						512	0,95	539	1	539	127	4,2	1,5	10	ILUMINAÇÃO	539		
2		28						896	0,95	943	1	943	127	7,4	1,5	13	ILUMINAÇÃO		943	
3	2	18						612	0,95	644	1	644	127	5,1	1,5	10	ILUMINAÇÃO		644	
4		17						544	0,95	573	1	573	127	4,5	1,5	10	ILUMINAÇÃO	573		
5			7					700	1	700	1	700	127	5,5	2,5	16	TOMADA		700	
6			8					800	1	800	1	800	127	6,3	2,5	16	TOMADA			800
7			6					600	1	600	1	600	127	4,7	2,5	16	TOMADA		600	
8			6					600	1	600	1	600	127	4,7	2,5	16	TOMADA			600
9			8					800	1	800	1	800	127	6,3	2,5	16	TOMADA	800		
10			8					800	1	800	1	800	127	6,3	2,5	16	TOMADA	800		
11					1			2100	1	2100	1	2100	220	9,5	4,0	20	AR - 12NBTU	1.050		1.050
12					1			2100	1	2100	1	2100	220	9,5	4,0	20	AR - 12NBTU		1.050	1.050
13				1				1400	1	1400	1	1400	220	6,4	4,0	20	AR - 12NBTU		700	700
14				1				1400	1	1400	1	1400	220	6,4	4,0	20	AR - 12NBTU		700	700
15					1			2100	1	2100	1	2100	220	9,5	4,0	20	AR - 18NBTU	1.050	1.050	
16						1		2400	1	2400	1	2400	220	10,9	4,0	20	AR - 22NBTU	1.200		1.200
17						1		2400	1	2400	1	2400	220	10,9	4,0	20	AR - 22NBTU		1.200	1.200
18					1			2100	1	2100	1	2100	220	9,5	4,0	20	AR - 18NBTU	1.050		1.050
19							1	3680	1	3680	1	3680	220-3F	9,7	4,0	25	ETE-5CV	1.227	1.227	1.227
20							1	3680	1	3680	1	3680	220-3F	9,7	4,0	25	POÇO-5CV	1.227	1.227	1.227
QUADRO 2								9.060		9.126		9.126			10,0	50	QD - 2	3.454	3.204	2.518
TOTAL								**39.284**		**39.485**		**39.485**			**50,0**	**125**		**12.019**	**13.244**	**13.321**

QUADRO DE DISTRIBUIÇÃO 2

CIRCUITO	LÂMPADAS (W)		TOMADAS (W) TUG			TOMADAS (W) TUE			POTÊNCIA (W)	FATOR DE POTÊNCIA	POTÊNCIA (VA)	FATOR DE DEMANDA	DEMANDA (VA)	TENSÃO (V)	CORRENTE (A)	CONDUTOR (mm2)	DISJUNTOR (A)	TIPO	POTÊNCIA POR FASE (VA)		
	18	32	100	1400	2100	2400	3600												A	B	C
1		12							384	0,95	404	1	404	127	3,2	1,5	10	ILUMINAÇÃO	404		
2		12							384	0,95	404	1	404	127	3,2	1,5	10	ILUMINAÇÃO		404	
3	6	12							492	0,95	518	1	518	127	4,1	1,5	10	ILUMINAÇÃO			518
4				6					600	1	600	1	600	127	4,7	2,5	16	TOMADA		600	
5				4					400	1	400	1	400	127	3,1	2,5	20	TOMADA			400
6				4					400	1	400	1	400	127	3,1	2,5	20	TOMADA			400
7				4					400	1	400	1	400	127	3,1	2,5	20	TOMADA		400	
8							1		2400	1	2400	1	2400	220	10,9	4,0	20	AR - 22NBTU	1200		1200
9							1		3600	1	3600	1	3600	220	16,4	4,0	25	AR - 30NBTU	1800	1800	
TOTAL									**9.060**		**9.126**		**9.126**			**10,0**	**40**		**3.404**	**3.204**	**2.518**

DECLARAÇÃO DE COMPROMISSO

Declaramos sob pena de lei, estar cumprindo todos os requisitos exigidos pela legislação urbanística de Manaus, comprometendo-me a comprovar tal afirmação quando da obtenção do habid-se, sob pena de não obtê-lo. Comprometo-me ainda, ter ciência que a aprovação do projeto e introdução das modificações necessárias à sua aprovação,não me exime das responsabilidades estabelecidas pelas normas, regulamentos e legislação pertinentes às atividades profissionais.

AUTOR(ES) DO PROJETO E ART:

AUTOR(ES) DO PROJETO E ART:

PROPRIETÁRIO/PROCURADOR:

RESPONSÁVEL PELA EXECUÇÃO E ART:

REV. Nº	DATA	RESPONSÁVEL	ALTERAÇÃO
01	01/04/2016	ARNILSON	AMPLIAÇÃO DE QUADRO COM INSERÇÃO DE BOMBAS
-	-	-	
-	-	-	

IFAM
INSTITUTO FEDERAL DE EDUCAÇÃO, CIÊNCIA E TECNOLOGIA AMAZONAS
Campus Eirunepé

AUTOR: ANTÔNIO VENÂNCIO CASTELO BRANCO
DIRETOR DA UNIDADE: ADANILTON

PROJETO: OBRA DE REFORMA E AMPLIAÇÃO DO PRÉDIO ANEXO DO IFAM CAMPUS EIRUNEPÉ

FOLHA: CERN ELE ÚNICA

ASSUNTO: INSTALAÇÕES ELÉTRICAS - DETALHES, DIAGRAMAS, QUADROS E FIAÇÃO

ENDEREÇO: RUA MONSENHOR COUTINHO, S/N, BAIRRO APARECIDA - EIRUNEPÉ-AM

ÁREA DO TERRENO	ÁREA CONSTRUÍDA	DATA:	ESCALA:
740,70 m2	573,92 m2	20/09/2015	INDICADA

TELEFONE / CELULAR:	E-MAIL:	DESENHO:
(92) 3306-0045 / (92) 98415-0793	enge.ifam@ifam.edu.br	ARNILSON

TODAS AS DIMENSÕES ESTÃO EM MILÍMETROS