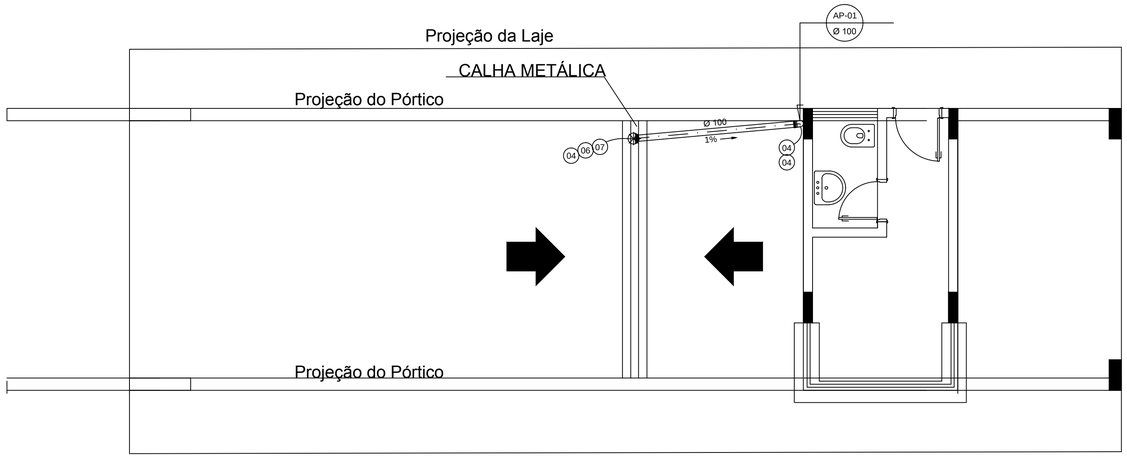

11 ESQUEMA GERAL - GUARITA

ESCALA 1 : 50

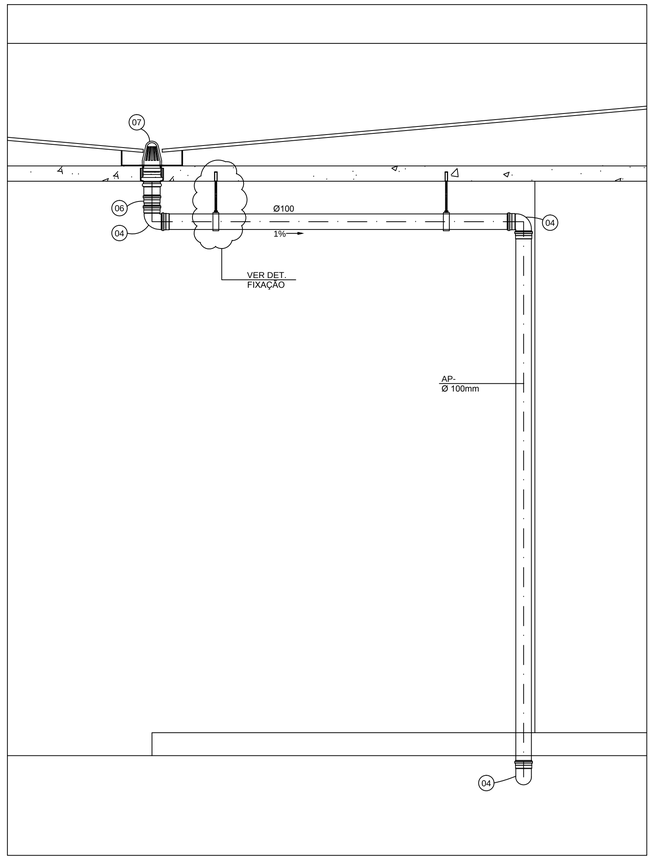

13 DETALHE DE AP GUARITA

ESCALA 1 : 20

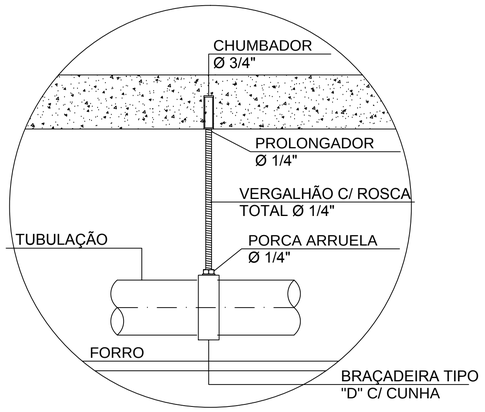

12 DETALHE DE FIXAÇÃO (TÍPICO)

SEM ESCALA

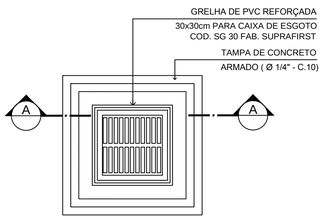

VISTA DA TAMPA - C.A.G.

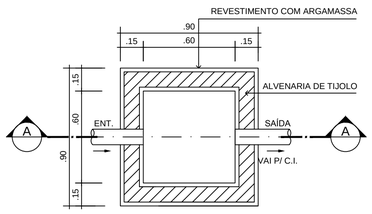

PLANTA BAIXA - C.A.G.

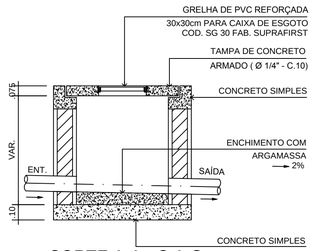

CORTE A-A - C.A.G.

REVISÃO Nº	DATA	NOME	ASSINATURA
03	/ /		
02	02/07/13	LUIS ALBERTO GALDAMES	
01	27/02/13	FERNANDO SEVERINO	
00	12/11/12	FERNANDO SEVERINO	

AUTOR(ES) DO PROJETO E ART: Engº Civil Fernando Severino da Silva
CREA-SP: 5060-903130/D

PROPRIETÁRIO/PROCURADOR: Instituto Federal do Amazonas

RESPONSÁVEL PELA EXECUÇÃO E ART:

BRASIL AMAZONAS IFAM

REITOR: ANTÔNIO VENÂNCIO CASTELO BRANCO

DIRETOR CAMPUS:

TÍTULO: REMANESCENTE DA OBRA DO CAMPUS HUMAITÁ/AM -FASE III

CONTEÚDO: ESQUEMA GERAL - TERREO / COBERTURA (GUARITA), DETALHES DE A.P. E CAIXAS

ESCALA: INDICADA

REITORIA/CAMPUS: CAMPUS HUMAITÁ

ENDEREÇO: BR 230, KM 05

BAIRRO: Z. RURAL | CIDADE: HUMAITÁ | UF: AM | ARQUIVO: IFAM-EX.F.III-HUM-PLUVIAL-(Pr01aPr09)-R3

CEP: | TELEFONE: (092)3621-6700 | HOME PAGE: www.ifam.edu.br

AMAZONAS EXP III
ÁGUAS PLUVIAIS

AP
05/09